Tabela de dimensionamento
Tensão 380/220 V

Carga Total Instalada (kW)	Proteção Geral Disjuntor (A)	CONDUTORES (mm²)				Eletro-duto Ramal Entrada (PVC)
		Ramal de ligação		Ramal de entrada Cobre Singelo	Aterra-mento Cobre	
		Cobre Singelo	Alumínio multiple-xado			
Até 25	30	6	10	6	6	1″
Acima de 25 até 30	40	10	10	10	10	1″
Acima de 30 até 35	50	10	10	10	10	1″
Acima de 35 até 40	60	10	10	16	16	1 1/4″
Acima de 40 até 50	70	10	16	25	16	1 1/4″
Acima de 50 até 65	100	16	25	35	16	1 1/2″
Acima de 65 até 75	125	25	35	50	25	2 1/2″

Potências nominais típicas de aparelhos elétricos

Aparelho	Faixa de Potência
Aquecedor de água	1000 a 2500W
Aquecedor de ambiente	500 a 1500W
Aspirador de pó	250 a 1000W
Chuveiro elétrico	4400 a 7000W
Ar condicionado residencial	900 a 3600W
Freezer	350 a 500VA
Exaustor para cozinha	300 a 500VA
Ferro de passar roupas	800 a 1600W
Ferramentas portáteis	500 a 1800W
Forno microondas residencial	1200VA
Geladeira residencial	150 a 500VA
Lavadora de louça residencial	1200 a 2800VA
Lavadora de roupas residencial	750 a 1200VA
Liquidificador	270VA
Secadora de roupas	2500 a 6000W
Secador de cabelos	500 a 1200W
Torneira elétrica	2800 a 5200W
Torradeira	500 a 1200W
Televisor	75 a 300W
Ventilador	60 a 300VA

Relação de materiais

ITEM	DESCRIÇÃO	UNID.	QTDE.
1	Poste de concreto de 7 ou 8 metros - 100 daN - Nota 1	pç	1
3	Ramal de ligação cabo multiplexado de alumínio - Nota 2	m	V*
3a	Ramal de ligação fio ou cabo de cobre singelo - Nota 2	m	V
4	Isolador roldana para baixa tensão	pç	12 (*9)
5a	Armação secundária de um estribo	pç	1*
5b	Armação secundária de dois estribos	pç	6 (*4)
6	Parafuso cabeça quadrada 16mm compr. adequado	pç	8 (*5)
8	Chumbador de aço ou bucha com parafuso	pç	4
9	Fita de alumínio	pç	4
12	Luva de PVC rígido - Nota 2	pç	4
13	Curva de entrada de 180° PVC rígido - Nota 2	pç	2
14	Curva de entrada de 90° PVC rígido - Nota 2	pç	2
15	Eletroduto de PVC rígido - Nota 2	m	V
16	Caixa para medidor polifásico, em alumínio	pç	1
17	Suporte para fixação da caixa de medição em alumínio	pç	2
18	Condutor de cobre para aterramento - Nota 2	m	V
19	Eletrodo de aterramento com conector comprimento mínimo 2.400 mm	pç	V
20	Eletroduto de PVC rígido, diâmetro 3/4″	m	V
21	Caixa de inspeção de aterramento	pç	1
24	Conector para conexão ramal de entrada x ligação - Nota 3	pç	4 (*8)
25	Bucha e arruela para eletroduto em alumínio	cj	2
26	Massa de calafetar	g	V
27	Disjuntor termomagnético	pç	1
28	Ramal de entrada condutor de cobre 450/750V - Nota 2	pç	1
29	Ramal de entrada condutor de cobre 1kV - Nota 4	m	V
30	Conector para conexão ramal de ligação x rede - Nota 5	pç	4

Notas:

1. Em travessia de rua o poste deverá ser de 8 metros. Para carga total instalada acima de 50 até 65kW poste de 150 daN, acima de 65 até 75kW poste de 200 daN.
2. Seguir as especificações da tabela de dimensionamento, conforme carga total instalada.
3. Cobrir o conector com cobertura isolante para conector cunha.
4. Quando a opção pelo ramal de entrada for subterrânea.
5. Conector fornecido pela concessionária.

V = Quantidade variável

* = Opção para ramal de ligação

PADRÃO DE ENTRADA TRIFÁSICO INSTALAÇÃO EM POSTE

Tensão: **380/220 Volts**

Carga Instalada: **acima de 25kW até 75kW**

Celesc

SANTA CATARINA

Padrão de Entrada Trifásico

Medição a 4 fios - Instalação em Poste

Opção Condutor Multiplexado

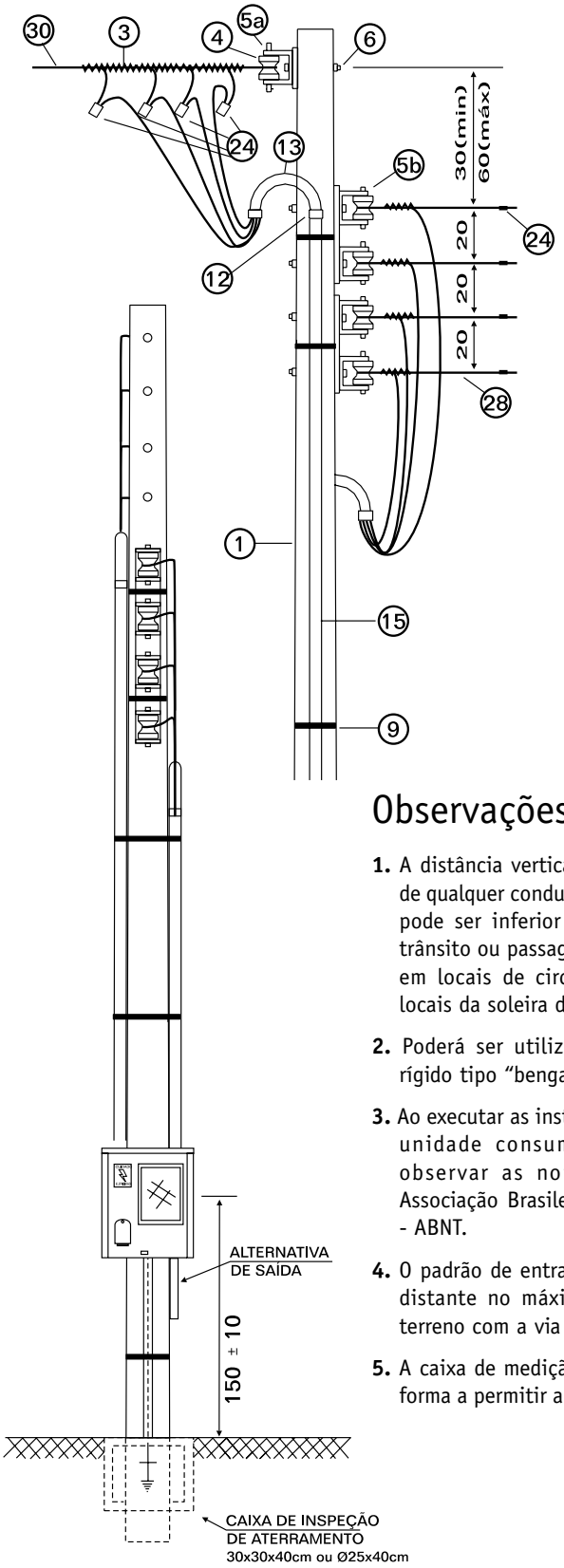

Condutor Singelo de Cobre

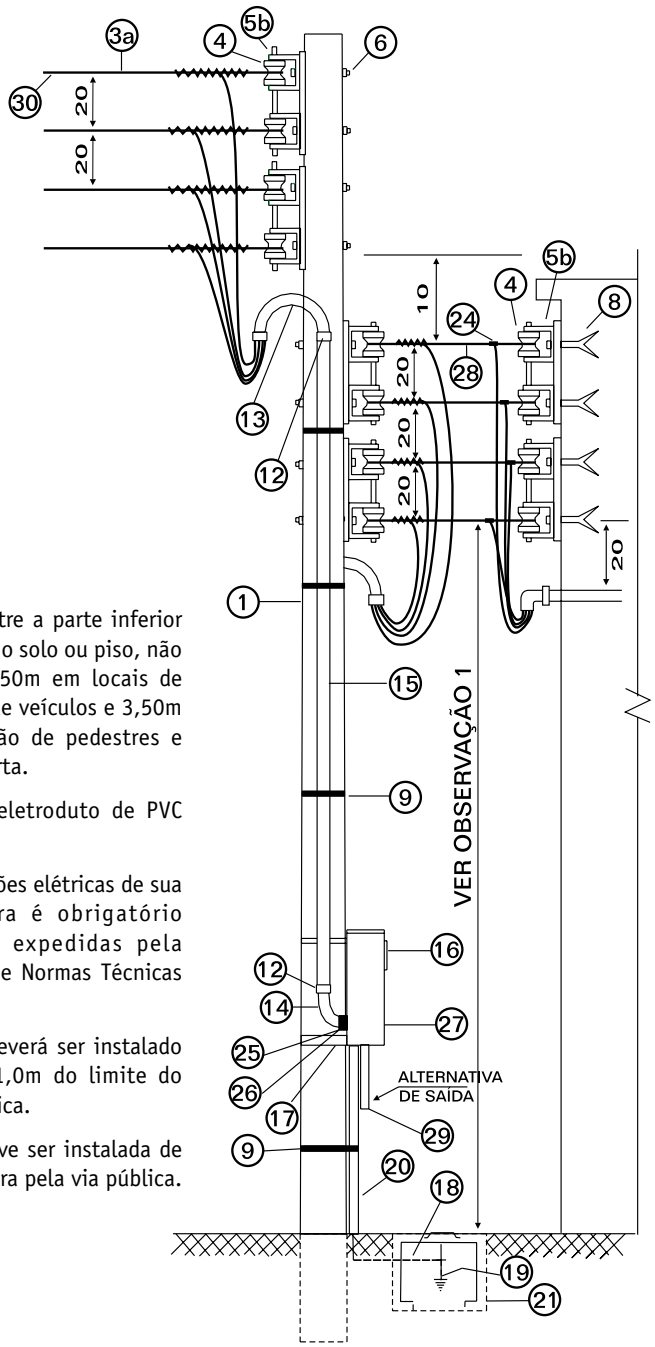

Observações

1. A distância vertical entre a parte inferior de qualquer condutor e o solo ou piso, não pode ser inferior a 5,50m em locais de trânsito ou passagem de veículos e 3,50m em locais de circulação de pedestres e locais da soleira da porta.
2. Poderá ser utilizado eletroduto de PVC rígido tipo "bengala".
3. Ao executar as instalações elétricas de sua unidade consumidora é obrigatório observar as normas expedidas pela Associação Brasileira de Normas Técnicas - ABNT.
4. O padrão de entrada deverá ser instalado distante no máximo 1,0m do limite do terreno com a via pública.
5. A caixa de medição deve ser instalada de forma a permitir a leitura pela via pública.

Nota: ver descrição dos itens numerados na relação de materiais.